SCHEDA TECNICA / TECNICAL DATA

RUBINETTERIE RITMONIO S.R.L. si riserva tutti i diritti connessi con il presente documento e con l'oggetto o la materia ivi rappresentati con divieto di riprodurlo, utlizzarlo o renderlo accessibile a terzi in assenza di previa autorizzazione. Disegno CAD non modificabile a mano

RUBINETTERIE RITMONIO S.R.L. will claim all rights related to the present document and with the object or subject represented therein with the prohibition of reproduction, use or disclosure to third parties without previous permission. The Cad plan is not alterable by hand

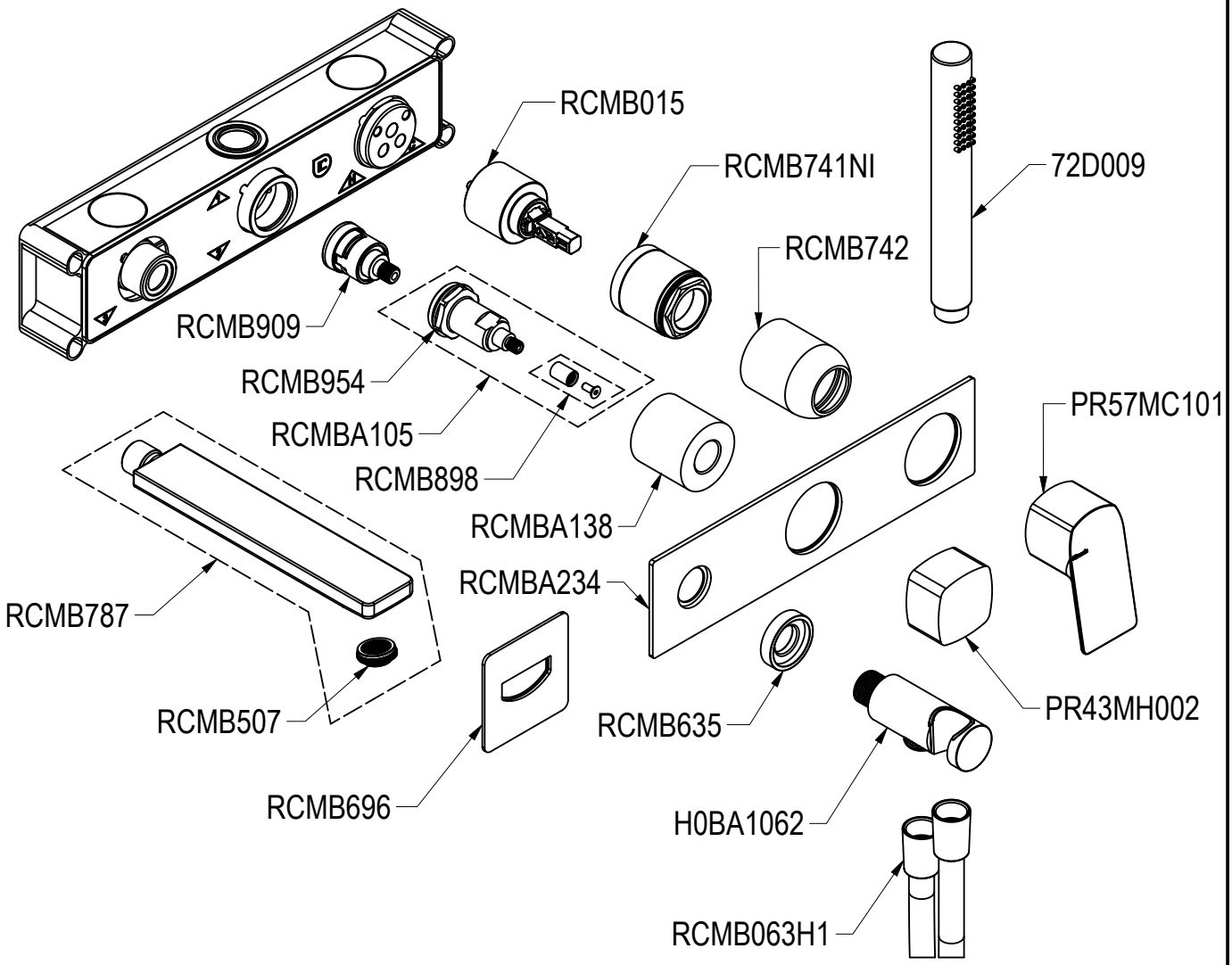

Ritmonio Living a quality experience. 13019 VARALLO - (VC) - ITALY	SERIE HAPTIC S	CODICE PR57EC101+PM0020L	DATA EMISSIONE 16/02/2024
	DENOMINAZIONE Miscelatore monocomando ad incasso per vasca Built–in single lever bath mixer		REVISIONE \ \