SCHEDA TECNICA / TECHNICAL DATA

RUBINETTERIE RITMONIO S.R.L. si riserva tutti i diritti connessi con il presente documento e con l'oggetto o la materia ivi rappresentati con divieto di riprodurlo, utlizzarlo o renderlo accessibile a terzi in assenza di previa autorizzazione. Disegno CAD non modificabile a mano

RUBINETTERIE RITMONIO S.R.L. will claim all rights related to the present document and with the object or subject represented therein with the prohibition of reproduction, use or disclosure to third parties without previous permission. The Cad plan is not alterable by hand

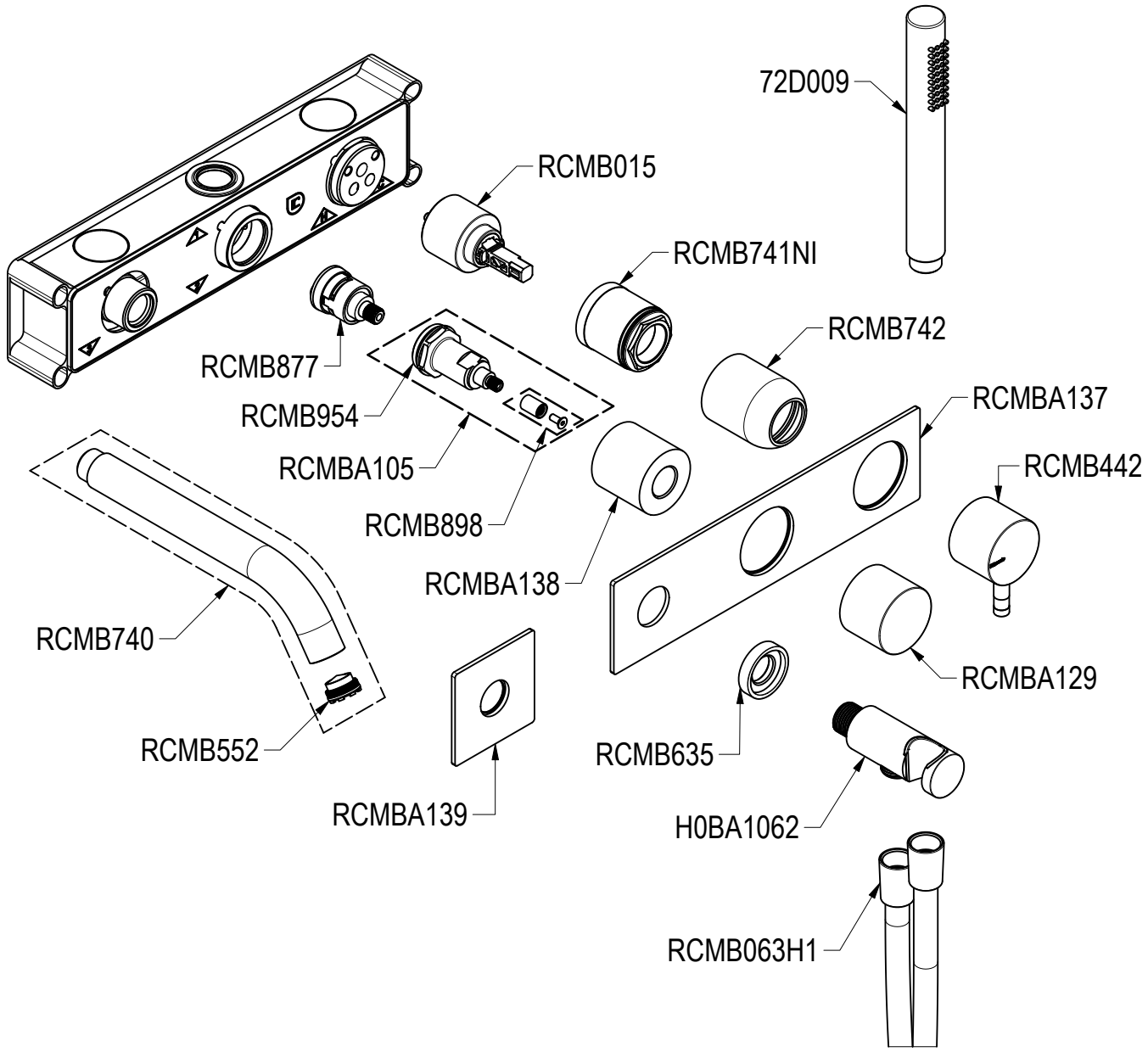

Ritmonio Living a quality experience. 13019 VARALLO - (VC) - ITALY	SERIE DIAMETRO35	CODICE E0BA0468EC+PM0020L	DATA EMISSIONE 16/12/2021
	DENOMINAZIONE Miscelatore monocomando vasca incasso Built-in single lever bath mixer		REVISIONE 3 25/02/2025