SCHEDA TECNICA / TECHNICAL DATA

RUBINETTERIE RITMONIO S.R.L. si riserva tutti i diritti connessi con il presente documento e con l'oggetto o la materia ivi rappresentati con divieto di riprodurlo, utlizzarlo o renderlo accessibile a terzi in assenza di previa autorizzazione. Disegno CAD non modificabile a mano

RUBINETTERIE RITMONIO S.R.L. will claim all rights related to the present document and with the object or subject represented therein with the prohibition of reproduction, use or disclosure to third parties without previous permission. The Cad plan is not alterable by hand

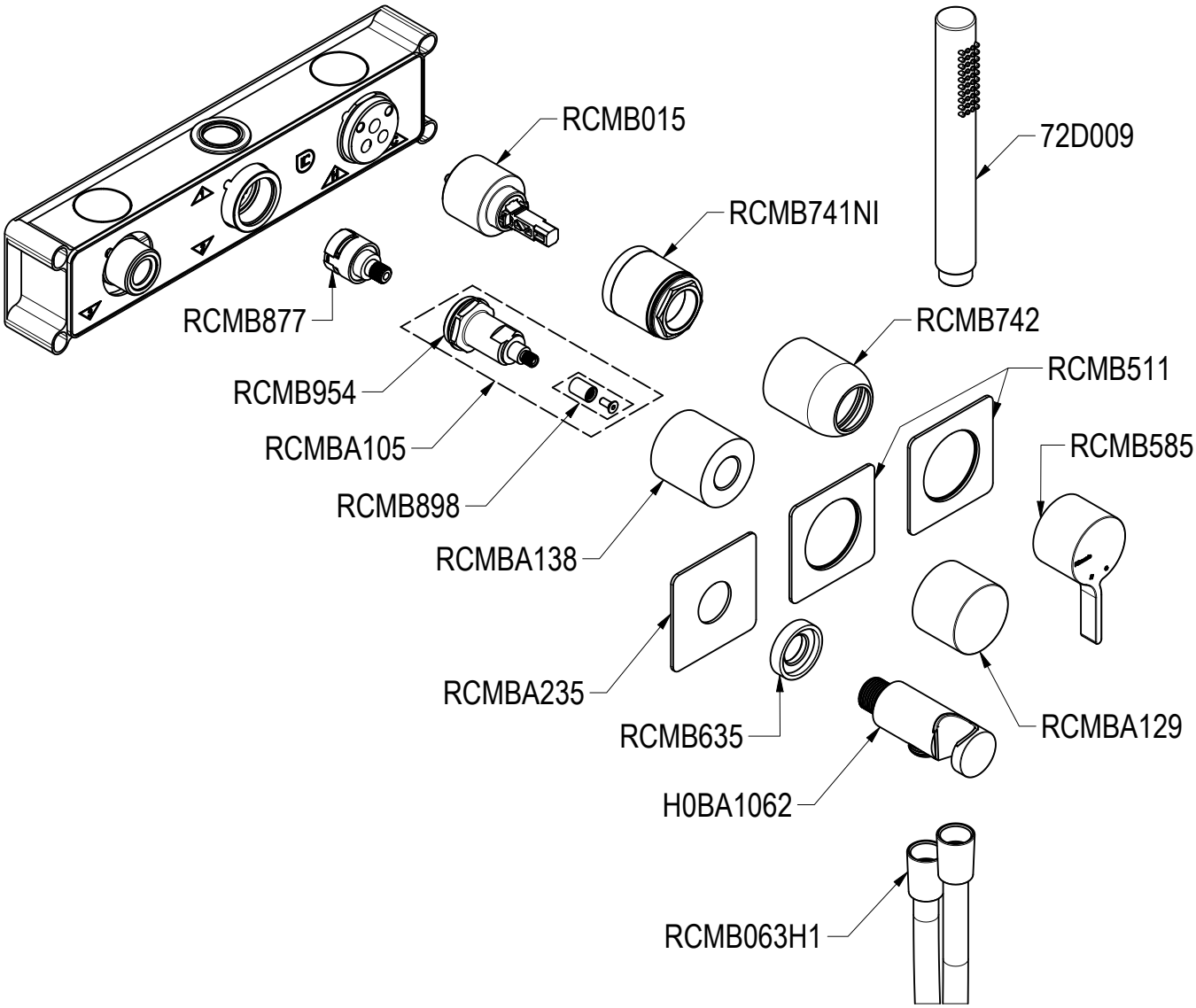

	SERIE	CODICE	DATA EMISSIONE
Ritmonio Living a quality experience. 13019 VARALLO - (VC) - ITALY	TIE	PR34GG202+PM0020L	26/02/2025
	DENOMINAZIONE Miscelatore monocomando doccia/vasca incasso Built-in single lever shower/bath mixer		REVISIONE / /